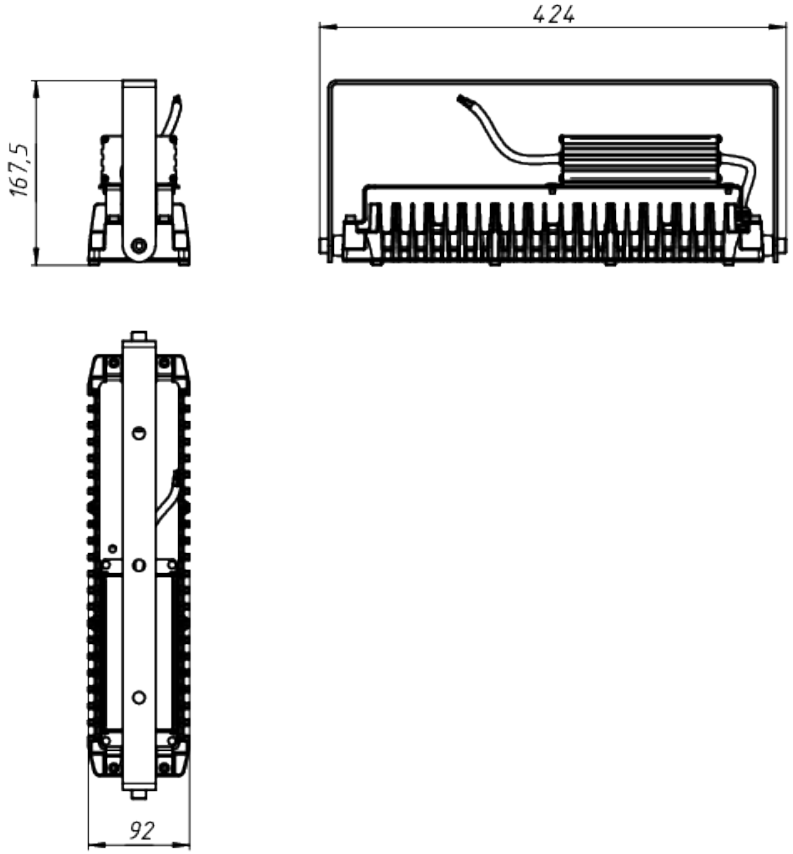

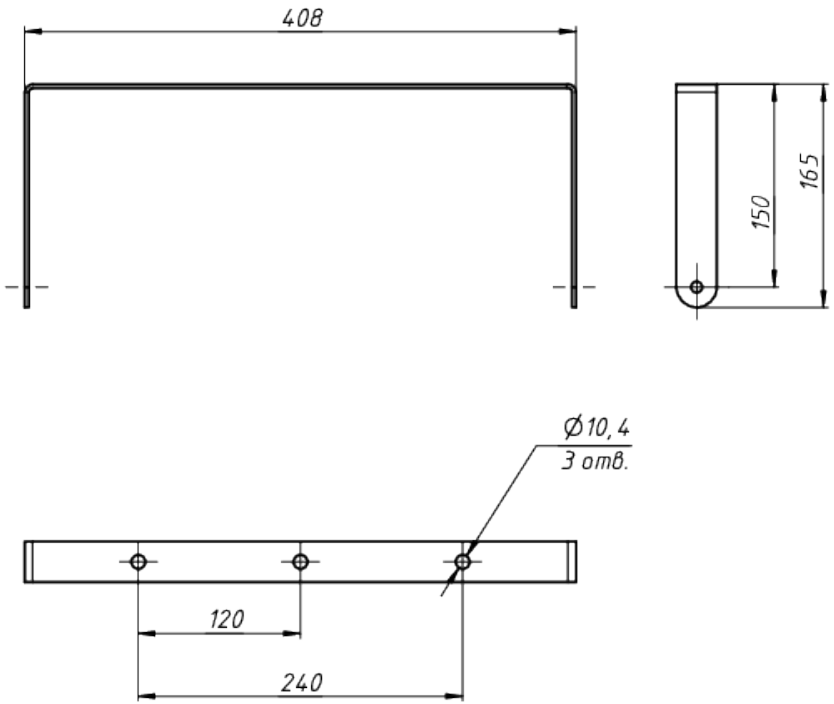

A

ЛАДЗАВОД СВЕТОТЕХНИКИ

*Документ сгенерирован автоматически. Дата генерации: 05-10-2024

Изм.	Лист	№ докум.	Подп.	Дата	LAD LED R320-1-30G-230AC-50L Ex	Лист 1